Puertas Super Multiusos

Standard, Plus, Decor®, Epoxy, Color

Puertas Cortafuegos

Batientes EI_2 60, 90/120; Registros EI_2 60
Correderas EI_2 60/90/120
Puertas y fijos acristalados EI_2

novoferm® Halsal

Puertas Batientes y registros EI_2 C_5

Sólo la calidad y la experiencia garantizan la seguridad

La seguridad

Garantizar la seguridad en todo tipo de edificaciones públicas y privadas, nos ha llevado a fabricar las puertas y componentes más seguros del mercado, avalados por años de experiencia y con una calidad contrastada.

Novoferm alsal certifica la fabricación de acuerdo a la normativa vigente, con todas las garantías de calidad y seguridad.

Puerta Batiente Cortafuegos EI_2 60/90/120

Fabricada bajo los estándares de máxima calidad y tras exhaustivas pruebas que superan las exigencias en materia de seguridad, la Puerta Cortafuegos EI_2 se presenta con todas las garantías de seguridad para los lugares calificados como zona con exigencias especiales en la protección contra incendios.
En su fabricación se ha empleado la tecnología más avanzada y materiales innovadores, sometiendo todo el proceso a estrictos controles de calidad.

Cinta intumescente

Junta de Goma (opcional)

Componentes

La cinta intumescente y la espiga de seguridad son componentes imprescindibles en una Puerta Cortafuegos. Ambos garantizan que en caso de incendio, el sistema aísle los focos, preservando la seguridad de instalaciones y personas.
Además podemos opcionalmente colocar junta de goma para conseguir estanqueidad y evitar el sonido metálico al cierre.

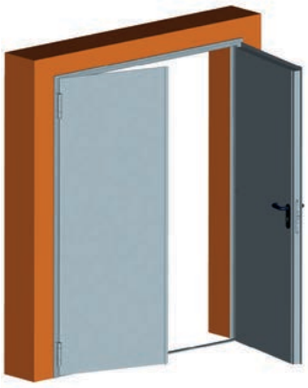

Cortafuegos 2 hojas

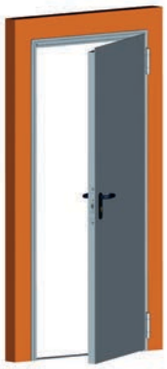

Cortafuegos 1 hoja

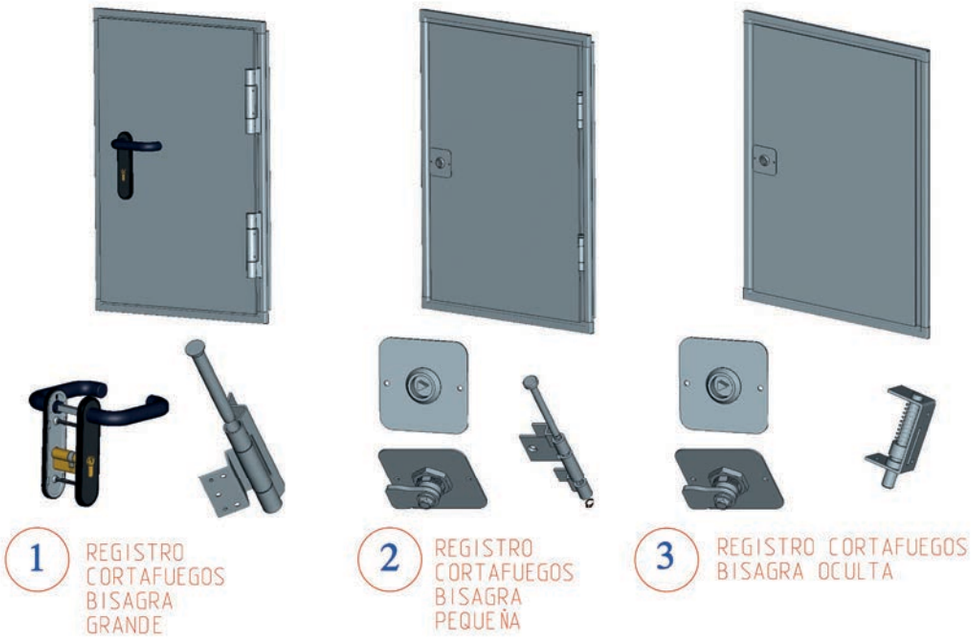

Registros EI_2 60

Accesorios y equipamientos cortafuegos

Una perfecta instalación requiere que, tanto las puertas como el resto de accesorios responda a las necesidades concretas en materia de seguridad contra incendios.

Además, Novoferm Alsal dispone de todos los accesorios homologados adaptables a cualquier proyecto y exigencia, siempre bajo la premisa de garantía total de calidad y seguridad.

Novo Push

Novo Guard

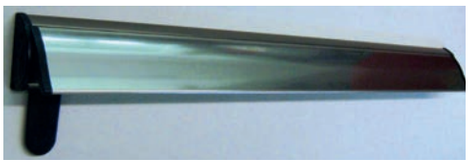

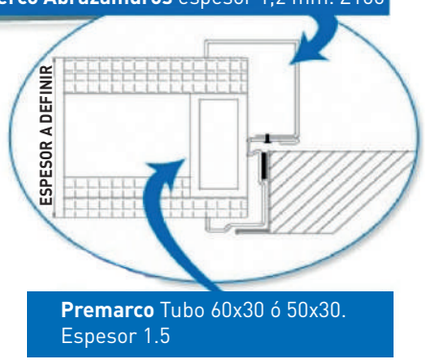

Selecctor de cierre

Electroimanes con placa adaptable

Cierrapuertas hidráulicos

Puertas Cortafuegos especiales

Acústicas de 32 ó 52 dB

Con cerraduras de Seguridad

Posibilidad de fabricar con diferentes espesores de chapa 0,8 ; 1 mm. ò 1,2 mm. IMPORTANTE según el uso y maniobras que tenga la puerta

HOMOLOGACIÓN SEGÚN NORMA UL

Recientemente se han certificado las puertas, con el exigente ensayo UL, norma obligatoria principalmente para el mercado Americano, superando uno de los ensayos mas exigentes dentro del mundo de las puertas cortafuegos

PUERTAS GDI
(grandes dimensiones)

Las puertas de grandes dimensiones cortafuegos se suministran en paneles cortafuegos GDI con relleno aislante, provistos de bisagras especiales de 4 ó 5 cuerpos y cerradura con manillas y escudo.
La posición normal de estas puertas es abierta, retenida por un electroimán.
Una vez activado el cierre de la misma (una señal de detección de incendios, corte en el suministro eléctrico...) desbloqueando el electroimán provocará el cierre de la puerta y junto con el selector de cierre los cierrapuertas harán el funcionamiento preciso y efectivo.

Para dimensiones que no excedan de 3000 x 3000 podríamos enviar la puerta premontada, las grandes dimensiones siempre paletizadas.

Homologada por el Laboratorio APPLUS General de la Generalitat de Cataluña Certificación Nº 07/32304002.

	CARACTERÍSTICAS TÉCNICAS	Puerta Cortafuegos EI2 60 "NA-60-1H"	Puerta Cortafuegos EI2 60 "NA-60-2D"	Puerta Cortafuegos EI2 90 "NA-90-1B"
	Certificado de homologación	Nº 13581 (CIDEMCO)	Nº 13097 (CIDEMCO)	Nº 19819 (CIDEMCO)
	Cobertura por homologación	Hasta 1100 x 2035 Hasta 1000 x 2125	Hasta 2000 x 2200 Hasta 1800 x 2340	Hasta 1000 x 2035
HOJA	Proceso de fabricación	Sin soldadura	Sin soldadura	Sin soldadura
HOJA	Sentido de apertura	Con mano (*Izda - Dcha*)	Con mano (*Izda - Dcha*)	Con mano (*Izda - Dcha*)
HOJA	Composición de relleno	Lana de roca de alta densidad	Lana de roca de alta densidad	Lana de roca y yeso
HOJA	Espesor de la hoja en mm.	56 mm.	56 mm.	56 mm.
HOJA	Film de protección PLUS, EPOXY, DEKOR	SÍ	SÍ	SÍ
HOJA	Bisagras	2 bisagras de tres piezas (*3 opcional*)	4 bisagras de tres piezas (*6 opcional*)	2 bisagras de tres piezas (*3 opcional*)
HOJA	Acabado	PLUS (*prelacado blanco similar RAL 9018*), EPOXY (*RAL a definir*), DEKOR (*imitación madera*)	PLUS (*prelacado blanco similar RAL 9018*), EPOXY (*RAL a definir*), DEKOR (*imitación madera*)	PLUS (*prelacado blanco similar RAL 9018*), EPOXY (*RAL a definir*), DEKOR (*imitación madera*)
HOJA	Espiga de seguridad	1 pieza Ø12 mm.	2 piezas Ø12 mm.	1 pieza Ø12 mm.
MARCO	Marco	Angular 1,5 mm.	Angular 1,5 mm.	Angular 1,5 mm.
MARCO	Cinta intumescente	Trilateral en el marco	Trilateral en el marco	Trilateral en el marco
MARCO	Junta de estanqueidad	Opcional (*marco diseñado para incorporar junta*)	Opcional (*marco diseñado para incorporar junta*)	Opcional (*marco diseñado para incorporar junta*)
MARCO	Tipo de anclaje / Fijación	Recibir / Atornillar	Recibir / Atornillar	Recibir / Atornillar
OTROS	Juego de manillas	Redondeadas, material sintético negro y alma de acero	Redondeadas, material sintético negro y alma de acero	Redondeadas, material sintético negro y alma de acero
OTROS	Cerradura	Cortafuego, embutida, con cilindro de perfil metálico y tres llaves	Cortafuego, embutida, con cilindro de perfil metálico y tres llaves	Cortafuego, embutida, con cilindro de perfil metálico y tres llaves
OTROS	Riostra inferior	Desmontable manualmente	Desmontable manualmente	Desmontable manualmente
OTROS	Longitud / Cilindro mm.	80 (35/45)	80 (35/45)	80 (35/45)

*** Para puertas especiales consultar otras homologaciones.*

Dimensiones y técnica

Vista, situación de los anclajes y montaje

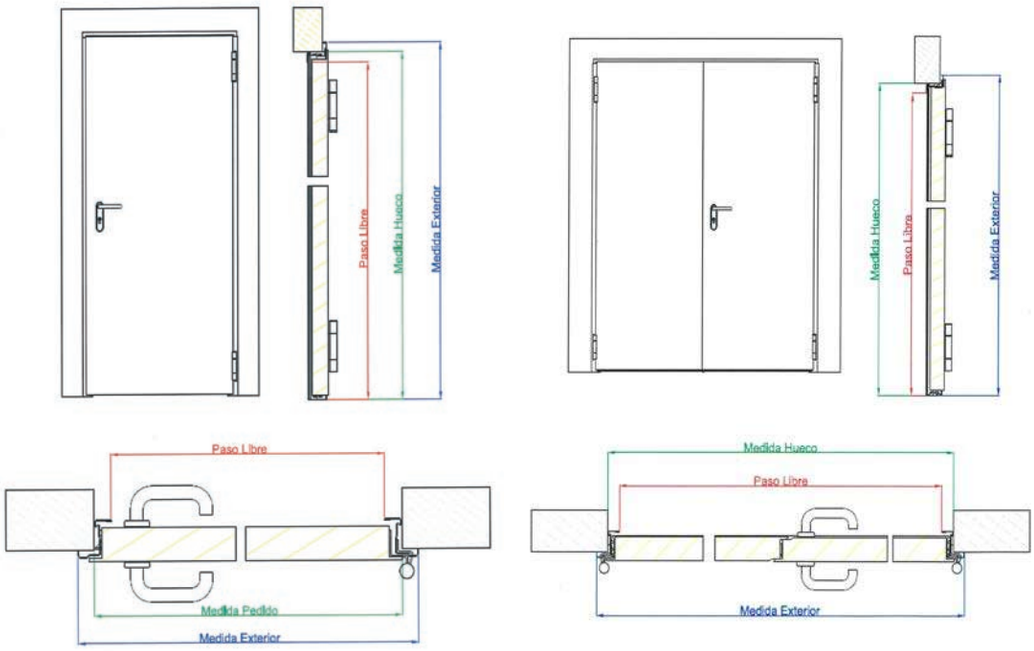

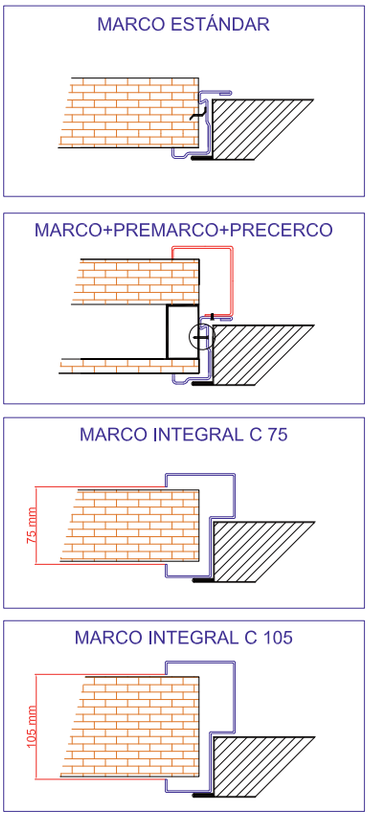

Amplias posibilidades

La versatilidad de las puertas Cortafuegos Novoferm Alsal permiten su perfecta adaptación a todo tipo de usos y recintos.

Medidas Standard	Medida fija de obra (medida de pedido) mm.	Medida paso libre mm.	Medida exterior del marco mm.
Puerta Cortafuegos Batiente 1 hoja	800 x 2035	740 x 2000	855 x 2065
	885 x 2035	825 x 2000	940 x 2065
	1000 x 2035	940 x 2000	1055 x 2065
	885 x 2125	825 x 2090	940 x 2155
	1000 x 2125	940 x 2090	1055 x 2155
	1100 x 2035	1040 x 2000	1155 x 2155
Puerta Cortafuegos Batiente 2 hojas	1200 x 2035	1140 x 2000	1255 x 2065
	1400 x 2035	1340 x 2000	1455 x 2065
	1600 x 2035	1540 x 2000	1655 x 2065
	1800 x 2035	1740 x 2000	1855 x 2065
	2000 x 2035	1940 x 2000	2055 x 2065
	1200 x 2125	1140 x 2090	1255 x 2155
	1400 x 2125	1340 x 2090	1455 x 2155
	1600 x 2125	1540 x 2090	1655 x 2155
	1800 x 2125	1740 x 2090	1855 x 2155
	2000 x 2125	1940 x 2090	2055 x 2155

Puerta Cortafuegos EI2 120 "NA-120-1C"	Puerta Cortafuegos EI2 120 "NA-120-2B"	Puerta Cortafuegos EI2 60 "NA-60-REVER"	Puerta Cortafuegos UL 180 "NA-180-1UL"
Nº 22076/19819 (CIDEMCO)	Nº 24922 (CIDEMCO)	Nº 25562 (CIDEMCO)	Nº R27492 (APPLUS)
Hasta 1000 x 2035	Hasta 2000 x 2300 Hasta 1900 x 2400	Hasta 1000 x 2150 Tabiquería flexible, Premarco, Precerco	No extrapola
Sin soldadura	Sin soldadura	Sin soldadura	Sin soldadura
Con mano (*Izda - Dcha*)	Con mano (*Izda - Dcha*)	Reversible (adquiere mano en el montaje)	Con mano (Izda - Dcha)
Lana de roca y yeso	Lana de roca y yeso	Lana de roca de alta densidad	Lana de roca de alta densidad
56 mm.	56 mm.	56 mm.	56 mm.
SÍ	SÍ	SÍ	SÍ
2 bisagras de tres piezas (*3 opcional*)	4 bisagras de tres piezas (*6 opcional*)	2 bisagras de tres piezas (*3 opcional*)	3 bisagras de tres piezas
PLUS (*prelacado blanco similar RAL 9018*), EPOXY (*RAL a definir*), DEKOR (*imitación madera*)	PLUS (*prelacado blanco similar RAL 9018*), EPOXY (*RAL a definir*), DEKOR (*imitación madera*)	PLUS (*prelacado blanco similar RAL 9018*), EPOXY (*RAL a definir*), DEKOR (*imitación madera*)	PLUS (*prelacado blanco similar RAL 9018*), EPOXY (*RAL a definir*), DEKOR (*imitación madera*)
1 pieza Ø12 mm.	2 piezas Ø12 mm.	1 pieza Ø12 mm.	1 pieza Ø12 mm.
Angular 1,5 mm.	Angular 1,5 mm.	Angular 1,5 mm.	Plegado 1,8 mm.
Trilateral en el marco	Trilateral en el marco	Trilateral en el marco	No
Opcional (*marco diseñado para incorporar junta*)	Opcional (*marco diseñado para incorporar junta*)	Opcional (*marco diseñado para incorporar junta*)	No
Recibir / Atornillar	Recibir / Atornillar	Recibir / Atornillar	Recibir / Atornillar
Redondeadas, material sintético negro y alma de acero	Redondeadas, material sintético negro y alma de acero	Redondeadas, material sintético negro y alma de acero	Redondeadas, material sintético negro y alma de acero
Cortafuego, embutida, con cilindro de perfil metálico y tres llaves	Cortafuego, embutida, con cilindro de perfil metálico y tres llaves	Cortafuego, embutida, con cilindro de perfil metálico y tres llaves	Cortafuego, embutida, con cilindro de perfil metálico y tres llaves
Desmontable manualmente	Desmontable manualmente	Suelta.Doble cabecero (*desmontable para dar mano*)	Desmontable manualmente
80 (35/45)	80 (35/45)	80 (35/45)	80 (35/45)

Puertas cortafuegos Novo Alsalrev

$Ei_2 60$ $Ei_2 90$ $Ei_2 120$

Mismo espesor de hoja para las diversas resistencias al fuego Ei60/90/120
Acabado posible en cualquier color Ral (epoxy) Cantidad mínima un palet
Hoja equipada con refuerzos interiores para instalación de cierrapuertas aéreo y barra antipánico
Bisagra con posibilidad de regulación vertical
Marco compatible para recibir o atornillar empleando tacos expansivos
Marco preparado de serie para alojar junta de estanqueidad EPDM
Flexibilidad y rapidez en plazos de entrega tanto de dimensiones standard como especiales

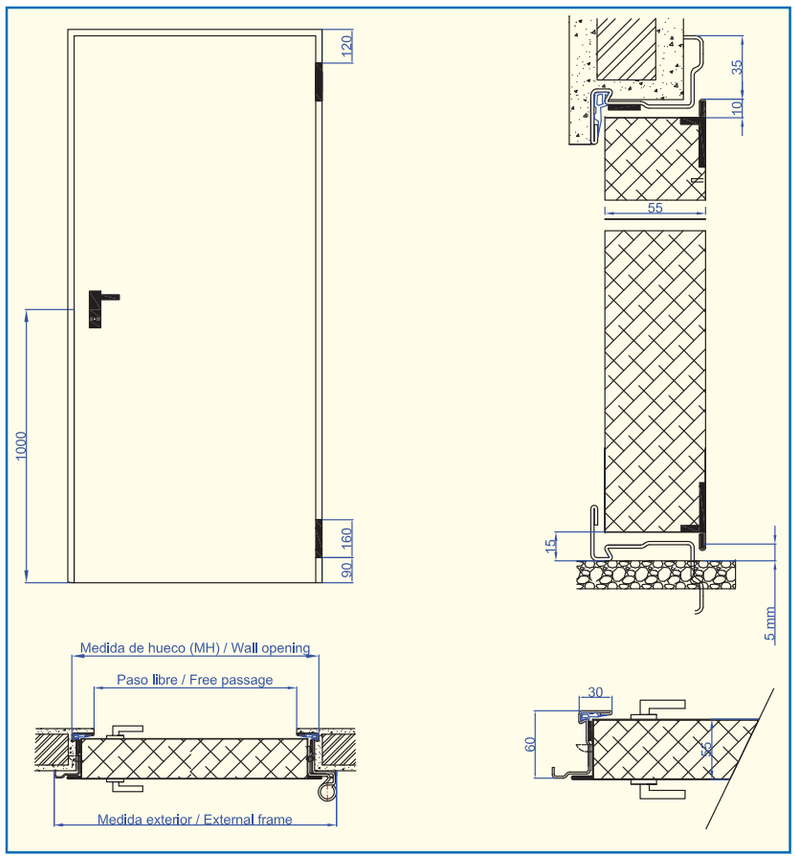

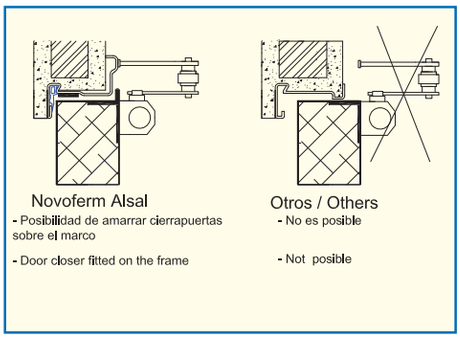

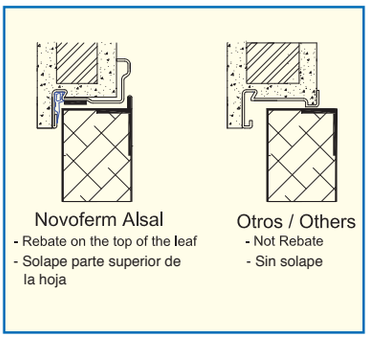

Quitar tornillo y girar pestaña
Remove screw and turn the flap

Retirar perfil inferior
Remove horizontal frame

Colocar riostra en las ranuras
Put the bottom profile in the grooves

Girar las pestañas
Turn the flaps

Introducir calce de Pvc y cerrar la hoja
Place the Pvc fixing piece and close the door

Marco preparado para atornillar
Frame ready to screw

Otros productos Cortafuegos

Correderas; verticales EI_2 y Batientes para túneles o instalaciones industriales

Las puertas correderas y verticales cortafuegos se suministran en paneles cortafuegos con relleno aislante, provistos de colgaderos superiores que se desplazan horizontalmente por una guía carril o guías verticales.
La posición normal de estas puertas es abierta, retenida por un electroimán.
Una vez activado el cierre de la misma (una señal de detección de incendios, corte en el suministro eléctrico...) el sistema de contrapesos provocará el cierre de la puerta.

Puertas Batientes y fijos acristalados EI_2 30, 60 y 90

Protección Transparente contra incendios

Novoferm Alsal amplía su gama con nuevos productos de la más elevada tecnología y armonía estética con la incorporación de:

PUERTAS Y FIJOS DE VIDRIO RF (PERFILERÍA DE ALUMINIO O ACERO)

Los sistemas patentados Coolfire ofrecen una resistencia al fuego Ei 30, Ei60, Ei910 y una perfilería de aluminio exclusiva, de anchura visible de tan sólo 150 mm., garantizando un aspecto arquitectónico uniforme y elegante.